EURO-RITE CABINETS™

1-888-464-5063
www.eurorite.com

Goods covered under 5 year limited warranty offered by Euro-Rite Cabinets Ltd. For full warranty information, please visit www.eurorite.com -support-warranty.

Les marchandises couvertes au-dessous de 5 ans ont limité la garantie offerte par Euro-Rite Cabinets Ltd. Pour des informations complètes de garantie, visitez svp www.eurorite.com - appui - garantie

Las mercancías cubiertas bajo 5 años limitaron la garantía ofrecida por Euro-Rite Cabinets Ltd. Para la información completa de la garantía, visite por favor www.eurorite.com - ayuda - garantía

Assembly Instructions

Instructions D'Assemblée
Instrucciones de asamblea

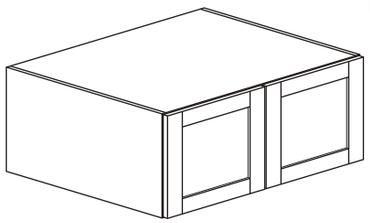

Deep Appliance Cabinet

Cabinet Profond D'Appareils
Gabinete Profundo De la Aplicación

☐

1

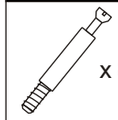
x 8

x 4

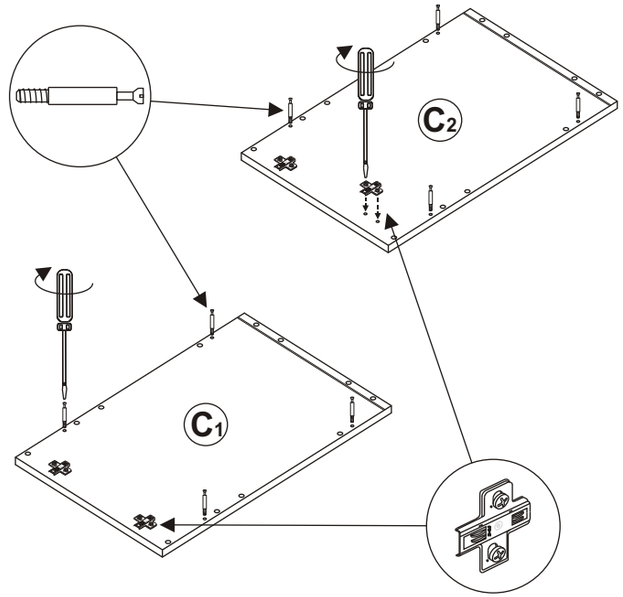

2

x 8

x 8

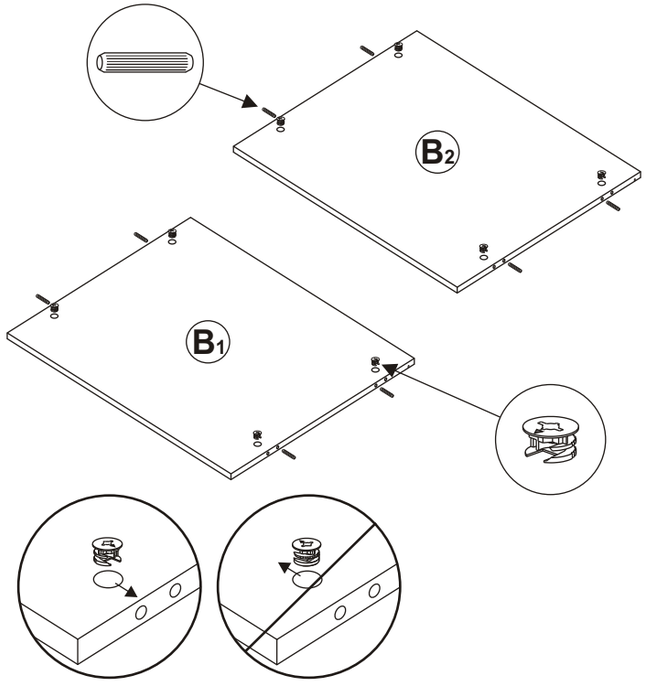

BOX Boîte Caja **A**

☐ 8
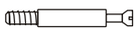
0540 0005

☐ 8

0540 0025

☐ 16

0540 0015

☐ 2
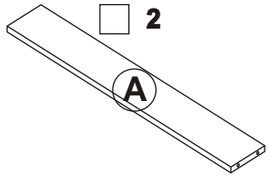

SCREW RAIL
Rail de vis
Carril del tornillo

☐ 2
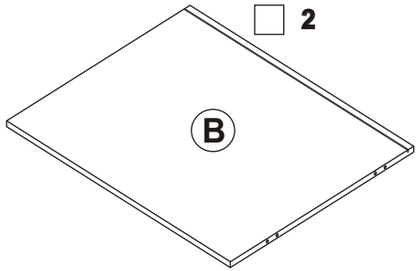

ASSEMBLY SHELF
Étagère d'Assemblée
Estante de la asamblea

BOX Boîte Caja **B**

☐ 2
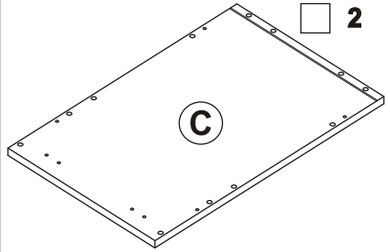

GABLE (SIDE PANEL)
Pignon (panneau latéral)
Aguilón (panel lateral)

BOX Boîte Caja **C**

☐ 4

0510 0055

☐ 4

0510 0100

☐ 2

0550 0025

☐ 1
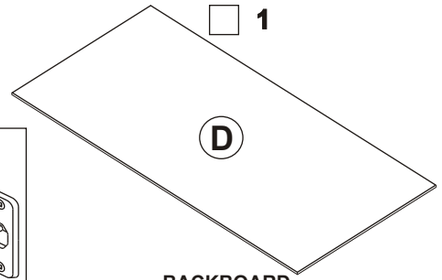

BACKBOARD
Panneau arrière
Tablero trasero

☐ 2
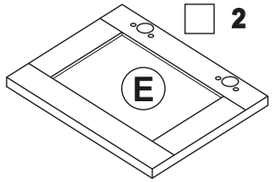

DOOR PANEL
Panneau de porte
Panel de la puerta

3

x 8

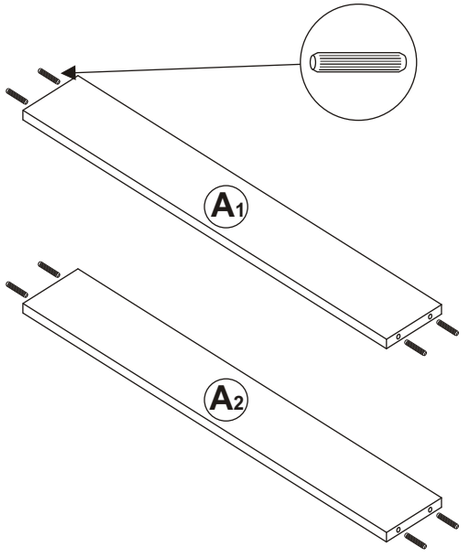

4

$A_1 \rightarrow C_1$
$A_2 \rightarrow C_1$
$B_1 \rightarrow C_1$
$B_2 \rightarrow C_1$

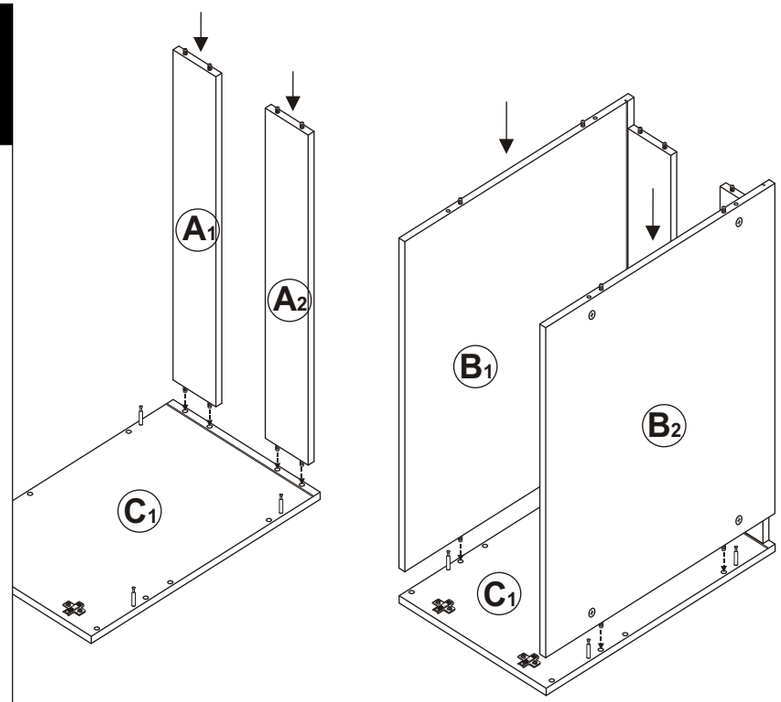

5

$D \rightarrow C_1$

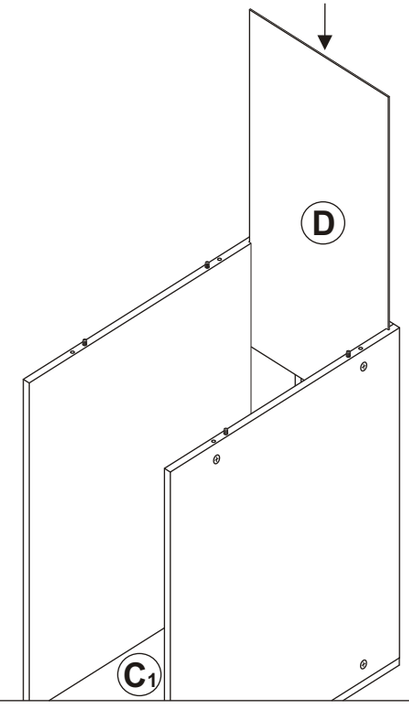

6

$C_2 \rightarrow B_{1\&2}, A_{1\&2}, D$

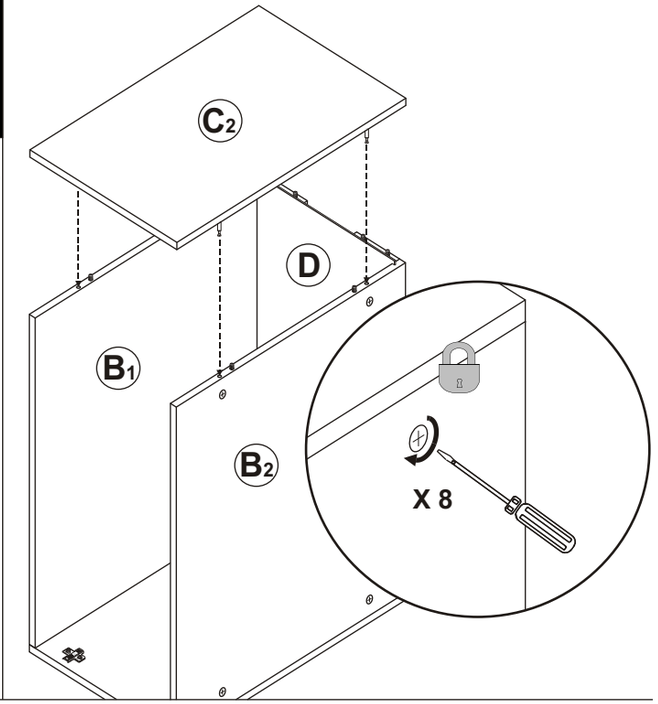

7

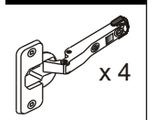

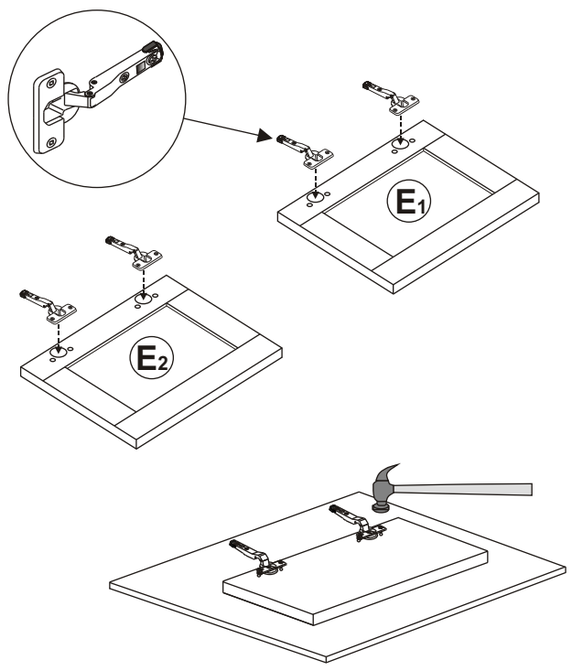
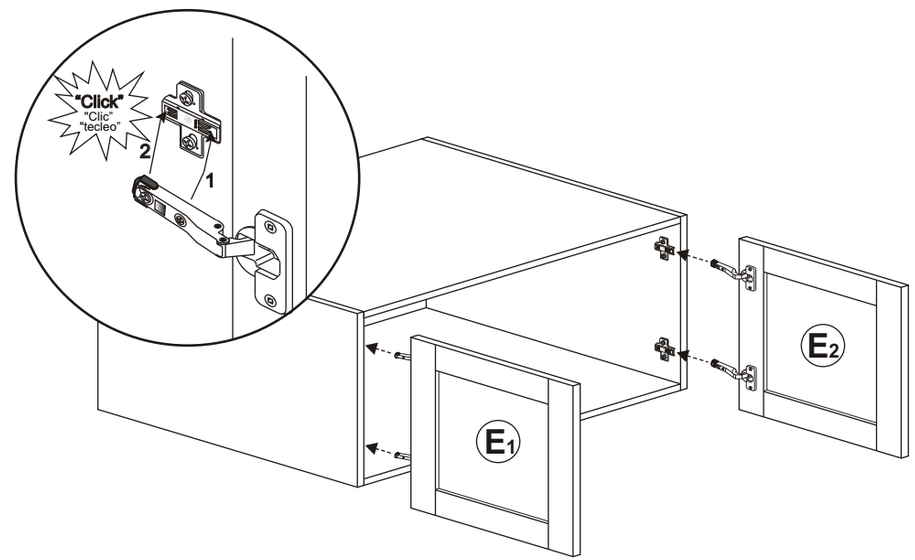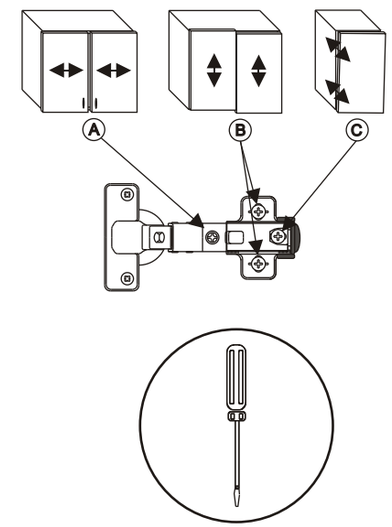
8